Institut Don Bosco
Bd Léopold, 63
7500 TOURNAI

OPTION	TECHNICIEN(NE) EN DESSIN ASSISTÉ PAR ORDINATEUR (7 TQDAO)
DEGRE	3e degré Technique de Qualification (7 TQ)
ORIGINES LOGIQUES	6T/EQ Dessinateur en construction, Technicien en construction et travaux publics, Technicien en équipements thermiques, Art et structure de l'habitat NP, Technicien des industries du bois, Technicien du froid, Technicien en systèmes d'usinage, Technicien en électronique, Mécanicien automaticien, Technicien plasturgiste, Electricien automaticien, Technicien en microtechnique, technicien en industrie graphique. 6Ttr Scientifique industrielle : électromécanique ou construction et travaux publics. 7PB : complément des techniques spécialisée en CGO venant d'une 6L Maçon, Menuisier en PVC et Alu venant d'une 6L Menuisier d'intérieur et d'extérieur, Complément en maintenance d'équipements techniques venant d'une 6L Installateur électricien ou d'une 6P Mécanicien d'entretien. Complément en création et restauration de meubles venant d'une 6P Ebéniste
GRILLE HORAIRE	*Voir grille 7 TQ*
DESCRIPTION DE LA FORMATION	Le technicien/technicienne en DAO est capable de réaliser des plans selon un cahier des charges, des relevés de mesures et des documents techniques. Il est capable de travailler en équipe et de respecter les directives de ses collaborateurs (collègues, ingénieurs, architectes…). Il (elle) est précis, soigneux et respectueux des normes et dimensions. Il (elle) est capable de s'adapter à différents outils informatiques.
OBJECTIFS DE LA FORMATION	La formation prépare à l'utilisation de logiciels de DAO les plus courants et ouvre l'esprit à d'autres logiciels plus spécialisés. Elle prépare à être rigoureux et réaliste dans le respect des méthodes de fabrication en vue d'une réalisation future des projets. Elle prépare à la maîtrise de logiciels de 2 D ou 3 D, des logiciels de bureaux et du matériel de traçage
PRE-REQUIS ESSENTIELS	Connaissance des normes de dessin technique.
REMARQUES PARTICULIERES	La finalité de cette option est de compléter sa formation afin de travailler au sein d'une équipe de dessinateurs dans un bureau d'études (engineering, architecture…)

Téléphone : + 32.69.89.18.18 Site web : www.donbosco-tournai.be

Institut Don Bosco
Bd Léopold, 63
7500 TOURNAI

Description de la formation:

Le technicien(ne) en DAO est capable de réaliser des plans selon un cahier des charges, relevés de mesures et documents techniques dans sa spécialité.
Il est capable de travailler en équipe et de respecter les directives de ses collaborateurs (Collègues, Ingénieur, Architecte, …).
Il est précis, soigneux dans son tracé et respecte scrupuleusement les dimensions ainsi que les normes du dessin technique de sa spécialité.
Il est capable de s'adapter facilement aux différents outils informatiques (DAO et bureautique) rencontrés dans les bureaux d'études.

Objectifs de la formation:

La formation prépare à l'utilisation des logiciels de DAO les plus utilisés actuellement et ouvre l'esprit à d'autres logiciels plus spécialisés.
Elle prépare à être rigoureux et réaliste dans le respect des méthodes de fabrication en vue d'une réalisation future des projets.
Elle prépare à l'utilisation des logiciels de dessin (2D et 3D), des logiciels de bureautique et du matériel de traçage des plans.

Pré-requis essentiels:

Connaissance des normes de dessin technique selon sa spécialité.

Remarques particulières:

La finalité de l'option est de compléter sa formation afin de travailler au sein d'une équipe de dessinateurs dans un bureau d'études (Engineering ou Architecture).

Pour tout renseignement:

Responsable de la Section D.A.O.:
GUELTON David
Tél.: +32.69.89.18.08
Professeur principal de la section:
VANMANSART Jean-Paul
Institut Don Bosco
Bld Léopold, 63
7500 TOURNAI
Tél. : +32.69.89.18.18
GSM : +32.498.29.62.99
jvanmansart@donbosco-tournai.be

Institut Don Bosco
Bd Léopold, 63
7500 TOURNAI

Utilisation des fonctions 2D sur Autocad

a) Travaux publics et architecture:

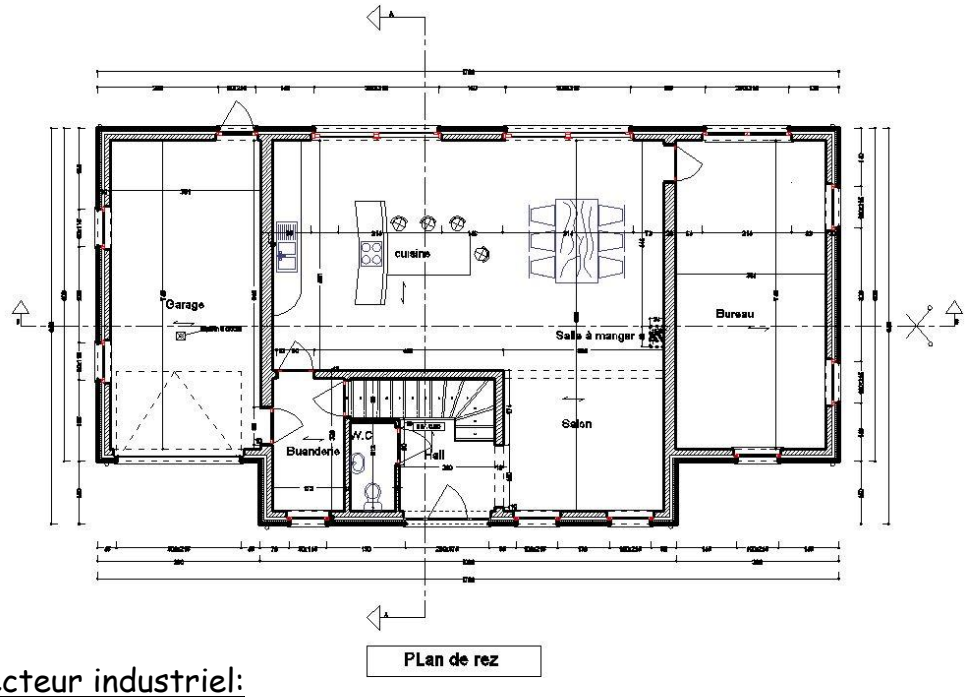

b) Secteur industriel:

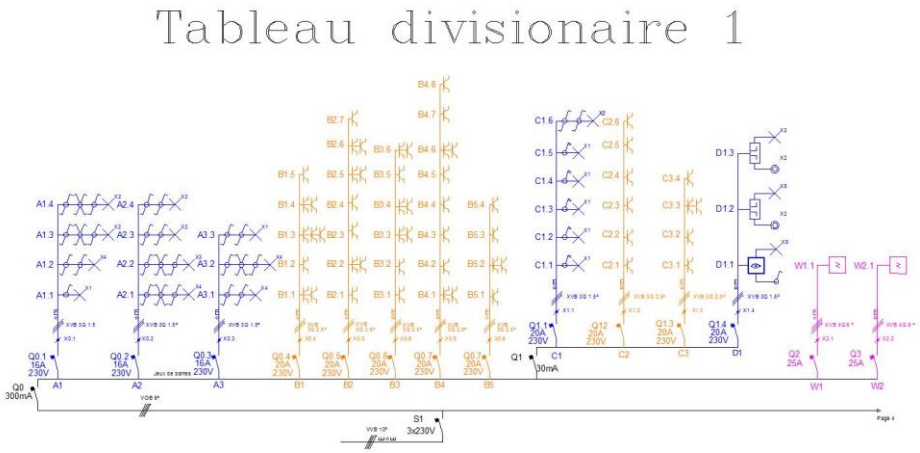

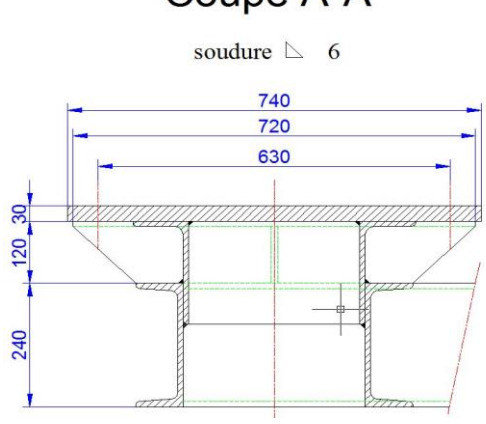

Institut Don Bosco
Bd Léopold, 63
7500 TOURNAI

Utilisation des fonctions 3D sur Autocad

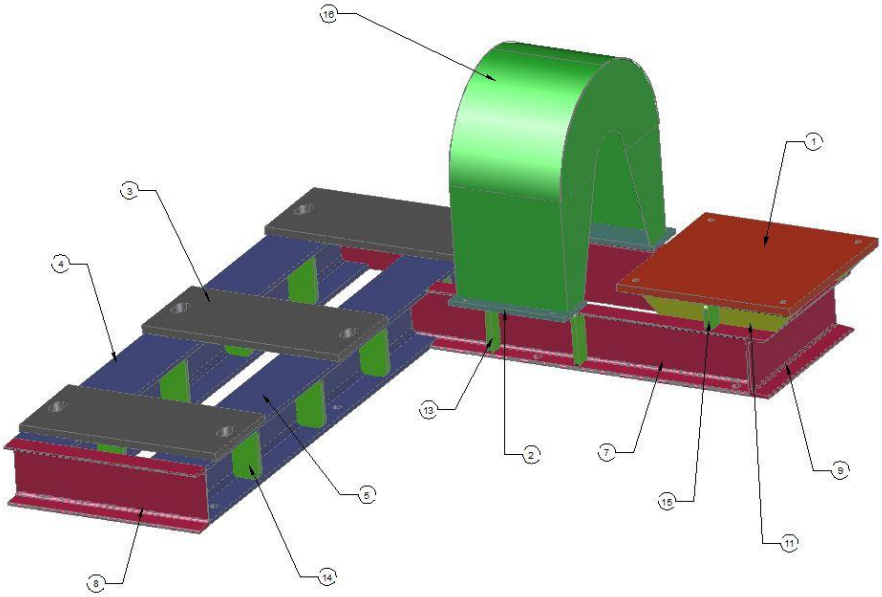

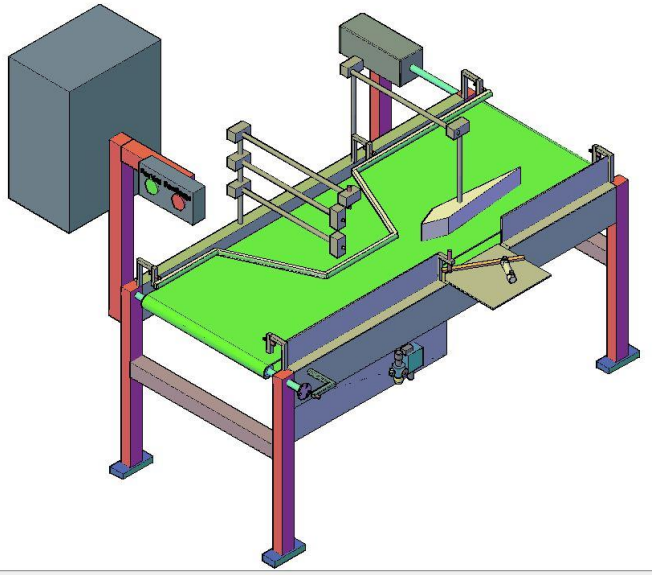

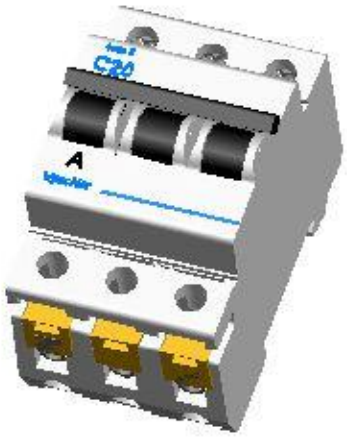

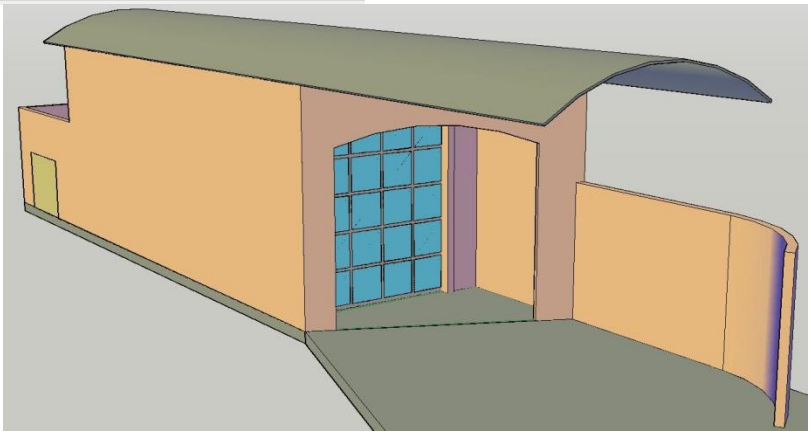

Institut Don Bosco
Bd Léopold, 63
7500 TOURNAI

Présentation avec vues automatiques et vue 3D sur Autocad

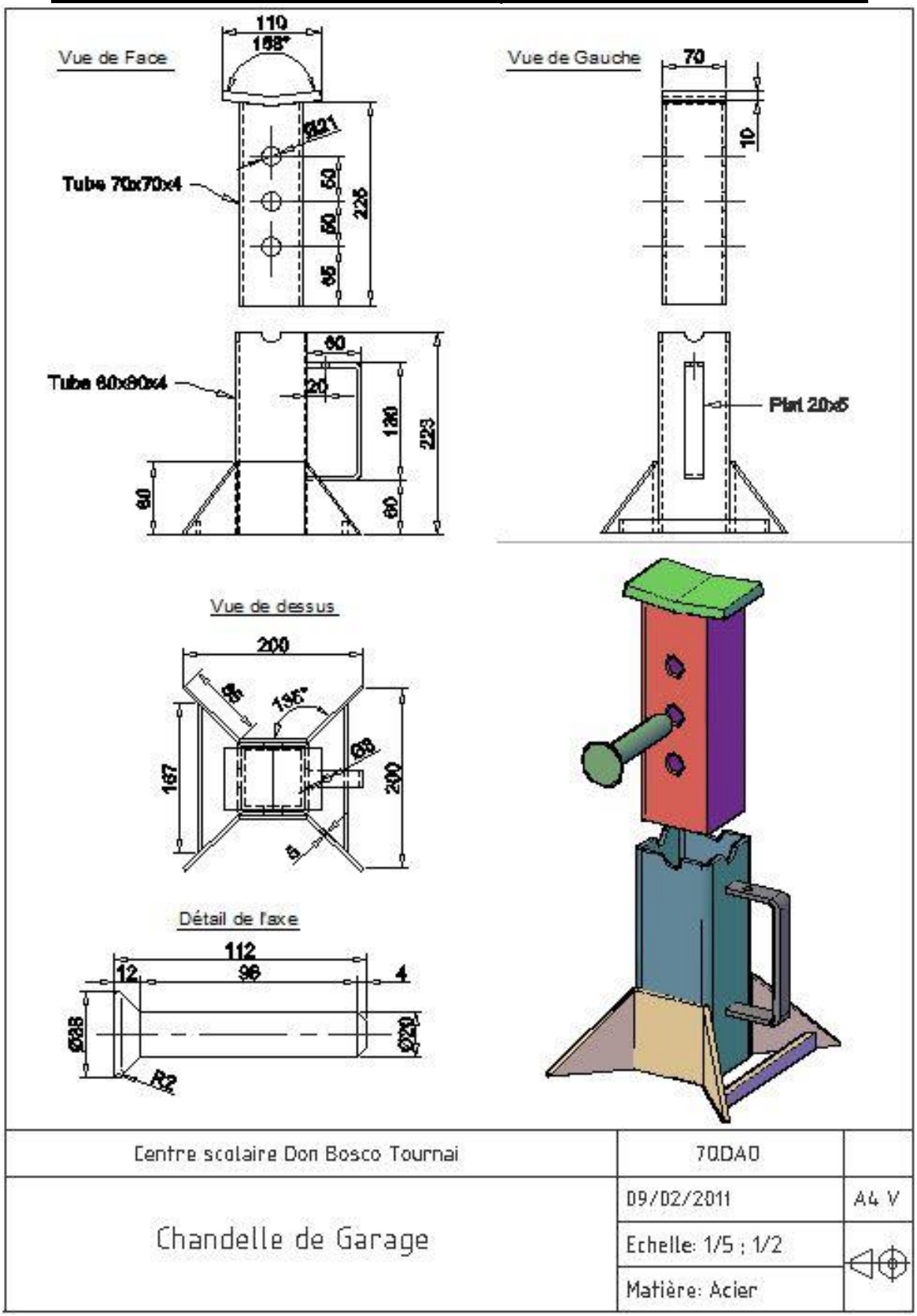

Téléphone : + 32.69.89.18.18 Site web : www.donbosco-tournai.be

Institut Don Bosco
Bd Léopold, 63
7500 TOURNAI

Rendu 3D avec éclairage et matériaux sur Autocad

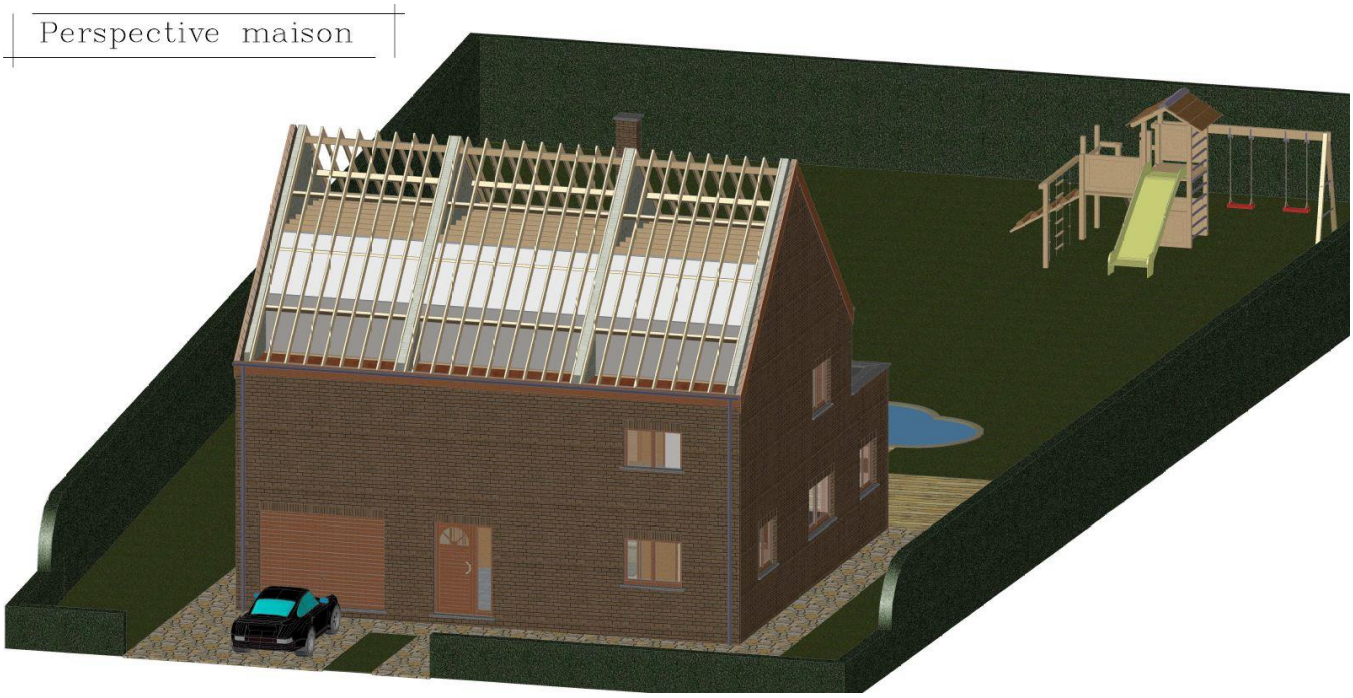

Téléphone : + 32.69.89.18.18 Site web : www.donbosco-tournai.be

Institut Don Bosco
Bd Léopold, 63
7500 TOURNAI

Visite virtuelle avec caméra sur Autocad

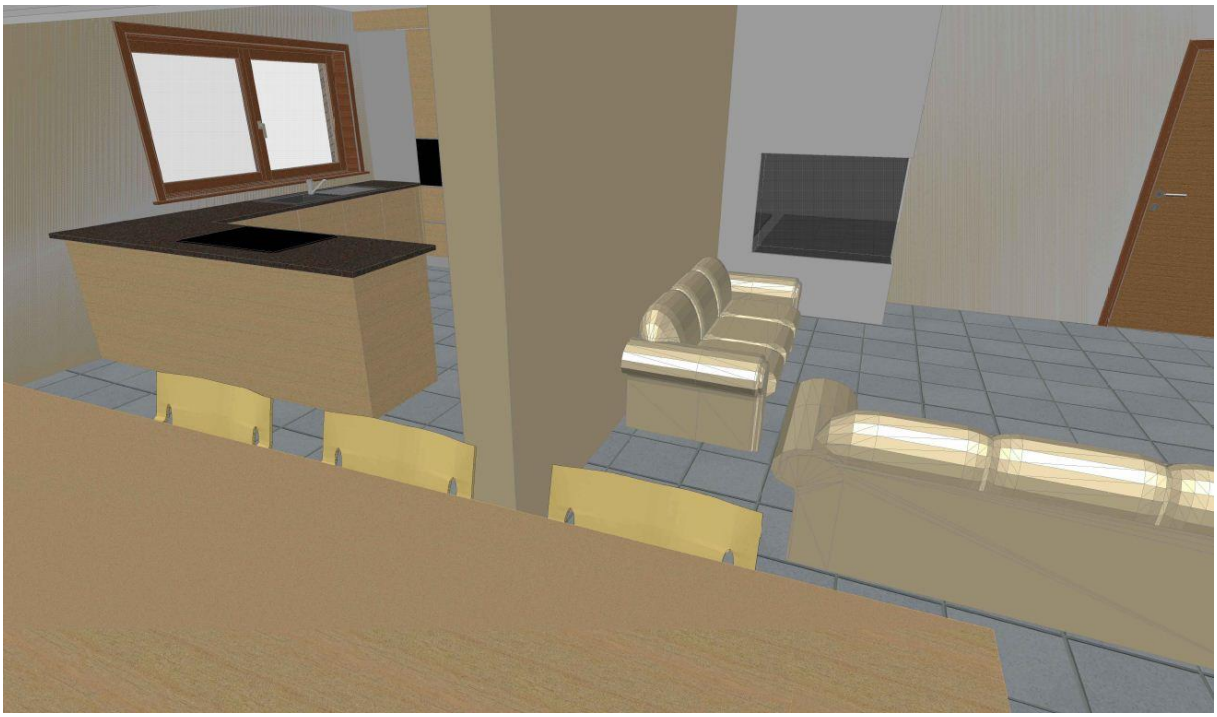

Téléphone : + 32.69.89.18.18 Site web : www.donbosco-tournai.be

Institut Don Bosco
Bd Léopold, 63
7500 TOURNAI

Utilisation de logiciel paramétrable pour l'industrie (INVENTOR)

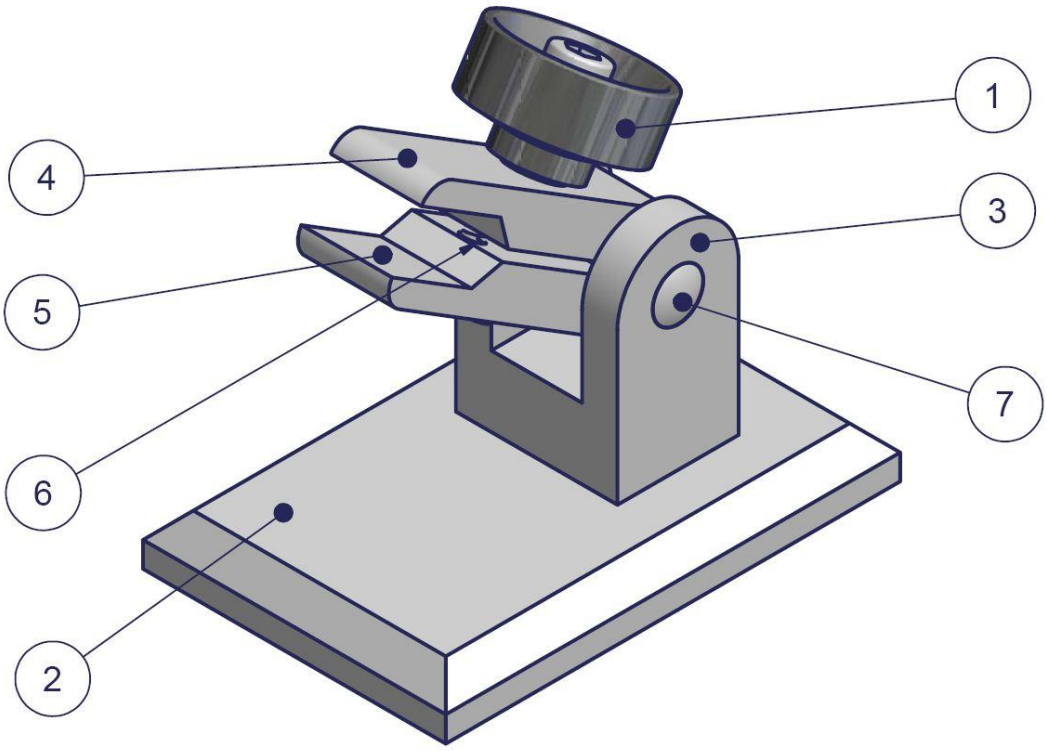

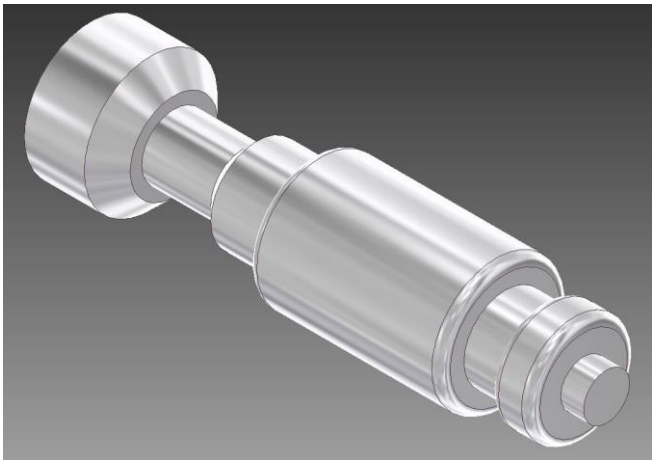

Téléphone : + 32.69.89.18.18 Site web : www.donbosco-tournai.be

Institut Don Bosco
Bd Léopold, 63
7500 TOURNAI

Utilisation de logiciel paramétrable pour Le bâtiment (REVIT)

Téléphone : + 32.69.89.18.18 Site web : www.donbosco-tournai.be

Institut Don Bosco
Bd Léopold, 63
7500 TOURNAI

Téléphone : + 32.69.89.18.18 Site web : www.donbosco-tournai.be